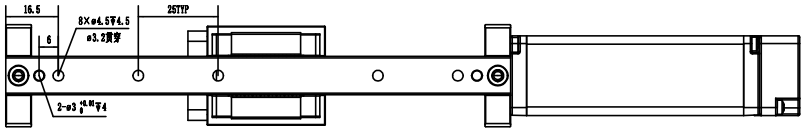

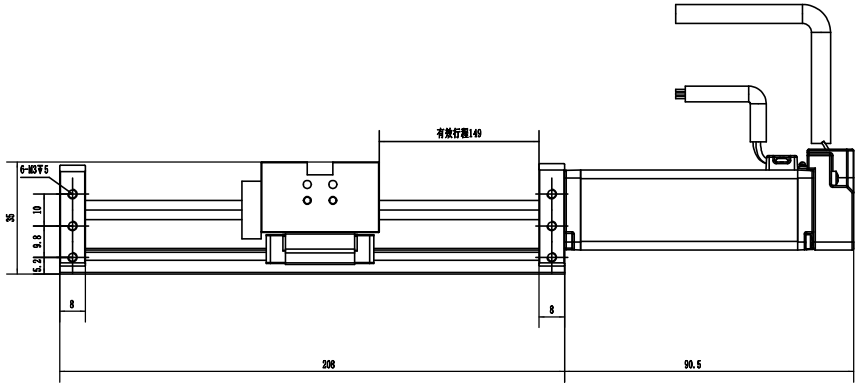

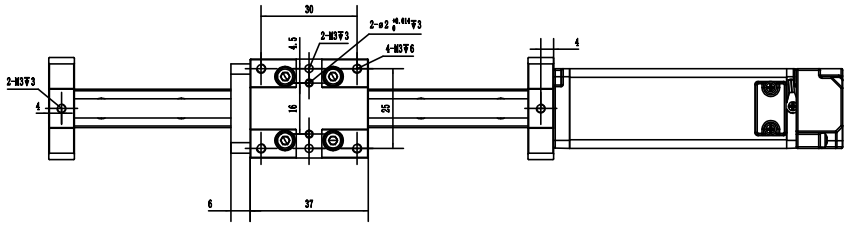

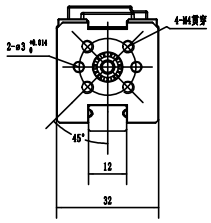

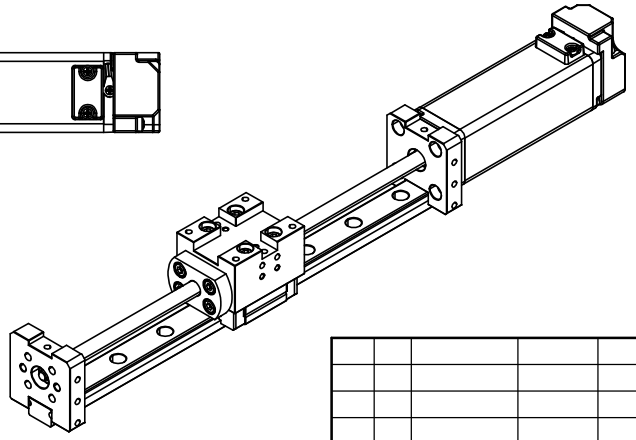

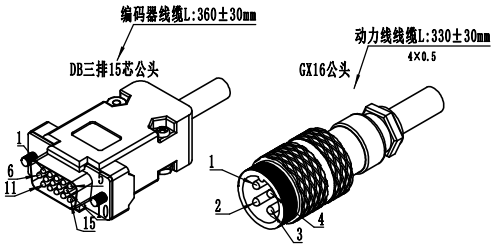

针脚编号	电源线定义	
1	U相	红色
2	V相	白色
3	W相	黑色
4	PE	黄绿色

17bit多圈绝对值磁编码器线色定义		
针脚编号	信号	线色
1	PE	黑色
2	5V	红色
3	0V	黑色
4	SD+	蓝色
5	SD-	黄色
6	VB+	棕色
7	VB-	白色

额定电压	V	DC24
额定功率	W	50
极对数	/	5
静态转矩	Nm	0.159
额定转矩	Nm	0.159
峰值转矩	Nm	0.478
静态电流	Arms	2
额定电流	Arms	2
峰值电流	Arms	6
额定转速	rpm	3000
最高转速	rpm	4000
转矩系数	Nm/A	0.0796
转动惯量	$10^{-7}kgm^2$	11.7
防护等级	/	IP54
绝缘等级	/	Class F
通讯方式	/	485
线电阻	Ohm	5.3
线电感	mH	1.1
线反电势	V/krpm	4.8
电机总长（L）	mm	90.5

丝杆型号	最大水平负载（kg）	最大垂直负载（kg）	有效行程（mm）	重复定位精度（mm）
0601	40	35	149	±0.015

标记	处数	更改文件名	签 字	日 期
设 计				
			日 期	

50W外形图

图 样 标 记	重 量	比 例
共 张	第 张	

山东中科伺易智能技术有限公司

中科伺易H25系列

SY25D00530M5005-24V-(MZ-149)